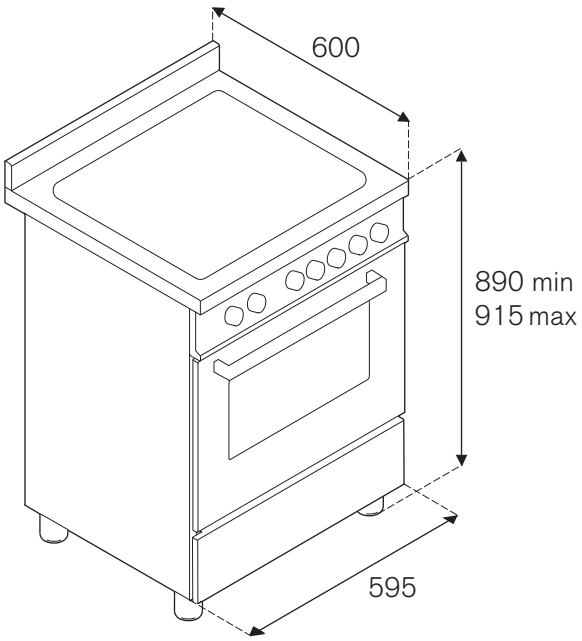
600
890 min
915 max
595

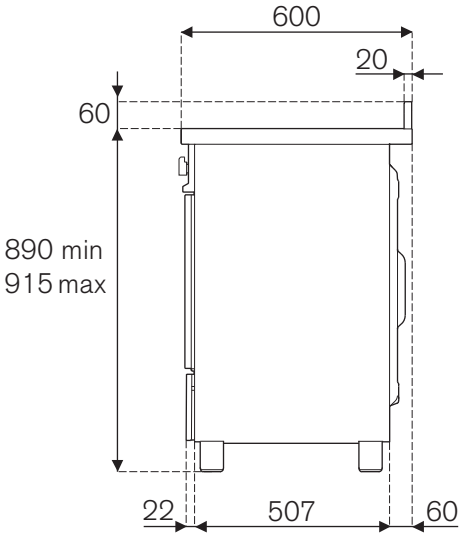
600
20
60
890 min
915 max
22
507
60

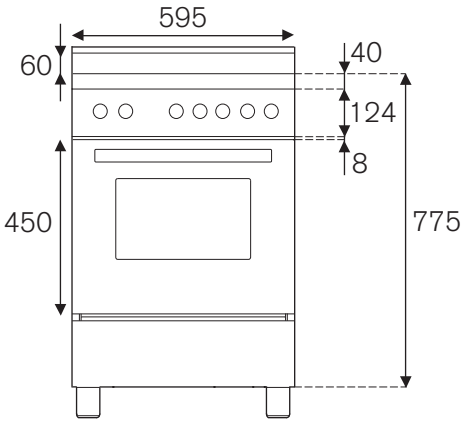
595
60
40
124
8
450
775

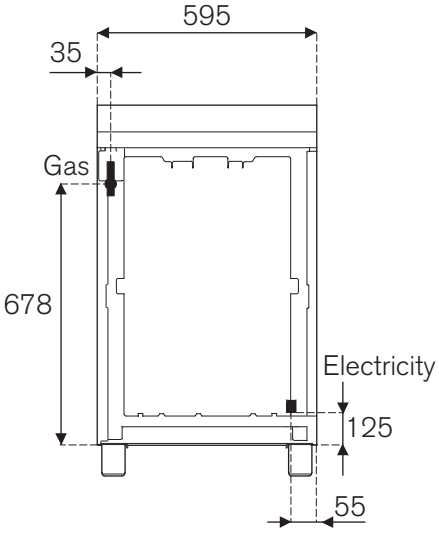
595
35
Gas
678
Electricity
125
55

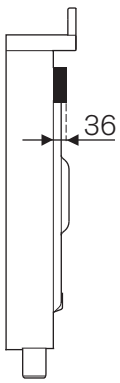
36

D186 - C60