BORMANN PRO

Model: BS3000
Art.# 026242
Fig. 1/1

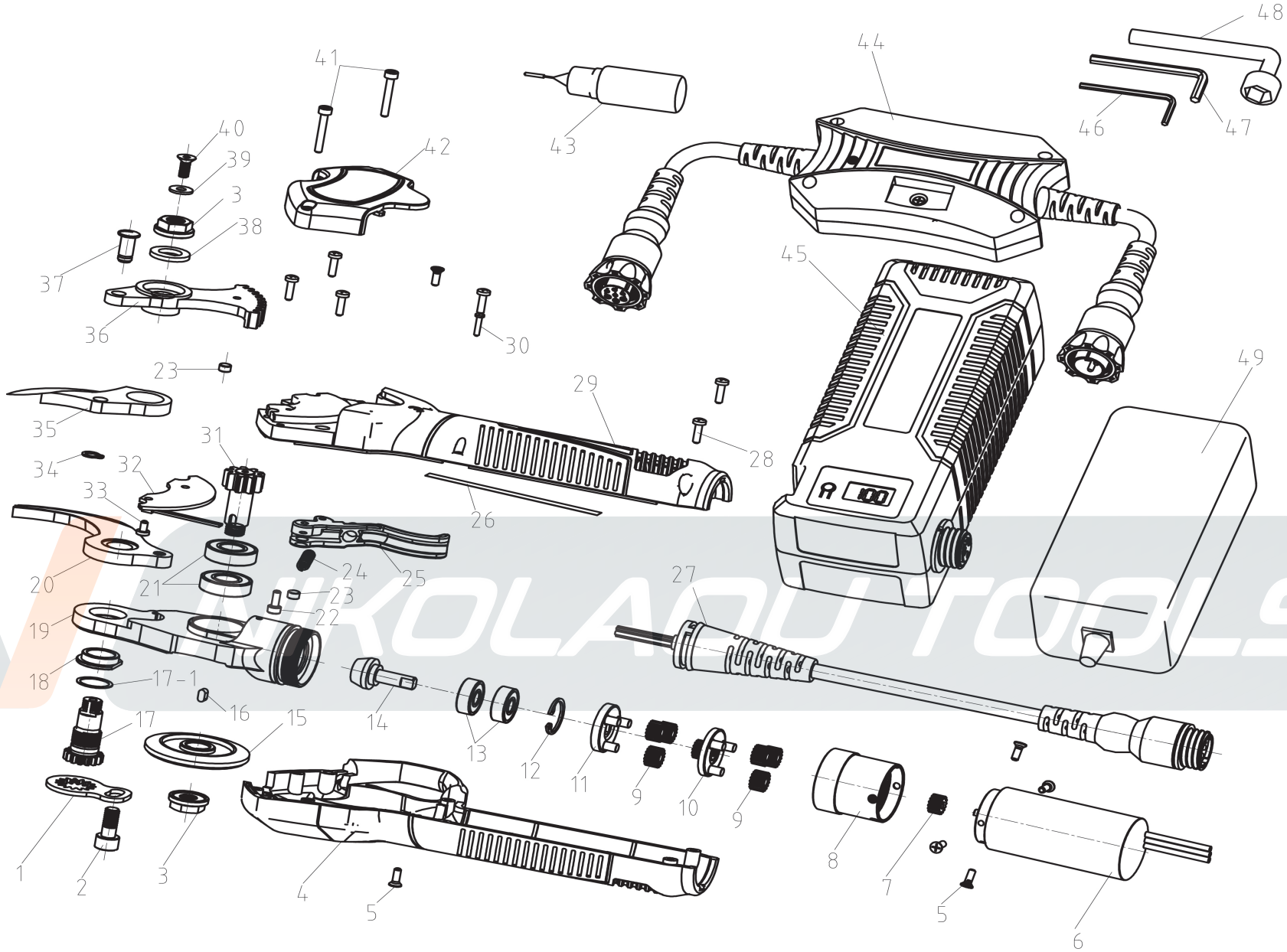

NIKOLADU TOOLS