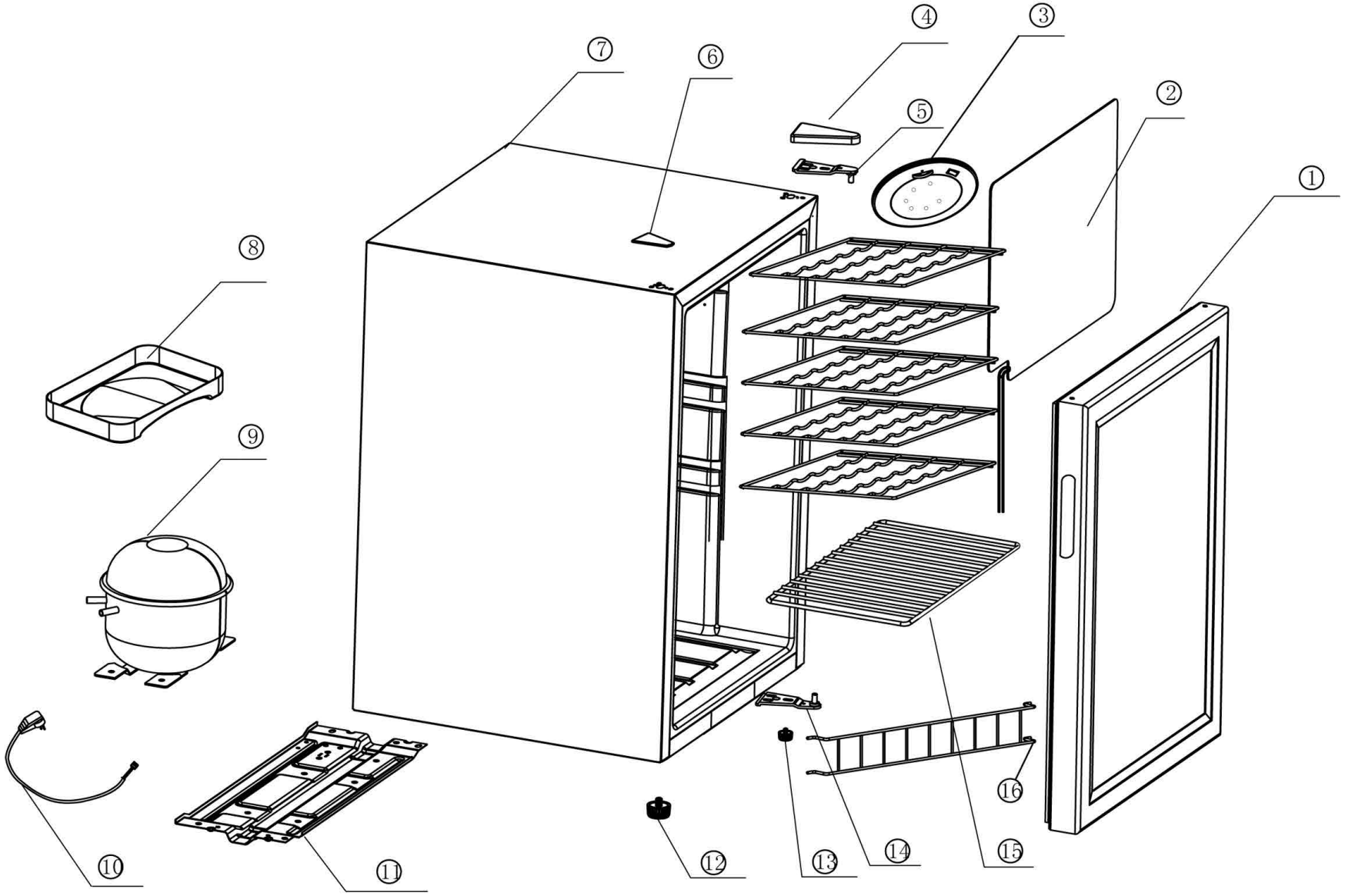

Bartscher	Beschreibung Artikel-Nr.: 700182G	Explosionszeichnung Datum 29.03.2021	Seite 1/2

Pos.	Artikelbeschreibung	Description of item	Artikel Nr./Item No.
1	Tür	Door with gasket	07000822
	Dichtung		
2	Verdampfer	evaporator	07001823
3	Thermostatlampe	light with adjustable thermostat-lamp	07001825
4	Scharnierabdeckung	Hinge cover	07000827
5	Scharnier oben	upper hinge	07000826
6	Abdeckung	screw hole cover	07000828
7	Kühlschrankkörper	case	n.a. Anfrage
8	Wasserkasten	outside water box	07000829
9	Kompressor	compressor	070008210
10	Stromkabel mit Stecker	Power supply cord with plug	070008211
11	Bodenplatte	Compressor baseboard	070008212
12	Fuß	feet	070008213
13	Fuß	feet of case	070008214
14	Scharnier untern	down hinge	070008215
15	Gitterboden	Chromeshelf	070008216
	Gitterboden		
16	Gitter	Grid	n.a. Anfrage